SHIMANO

# '10 ソアレCI4 C2000PGS

S A-RB

商品コード 5ー SD97 B019

本体価格（税別） 29,400円

短縮コード **02643**

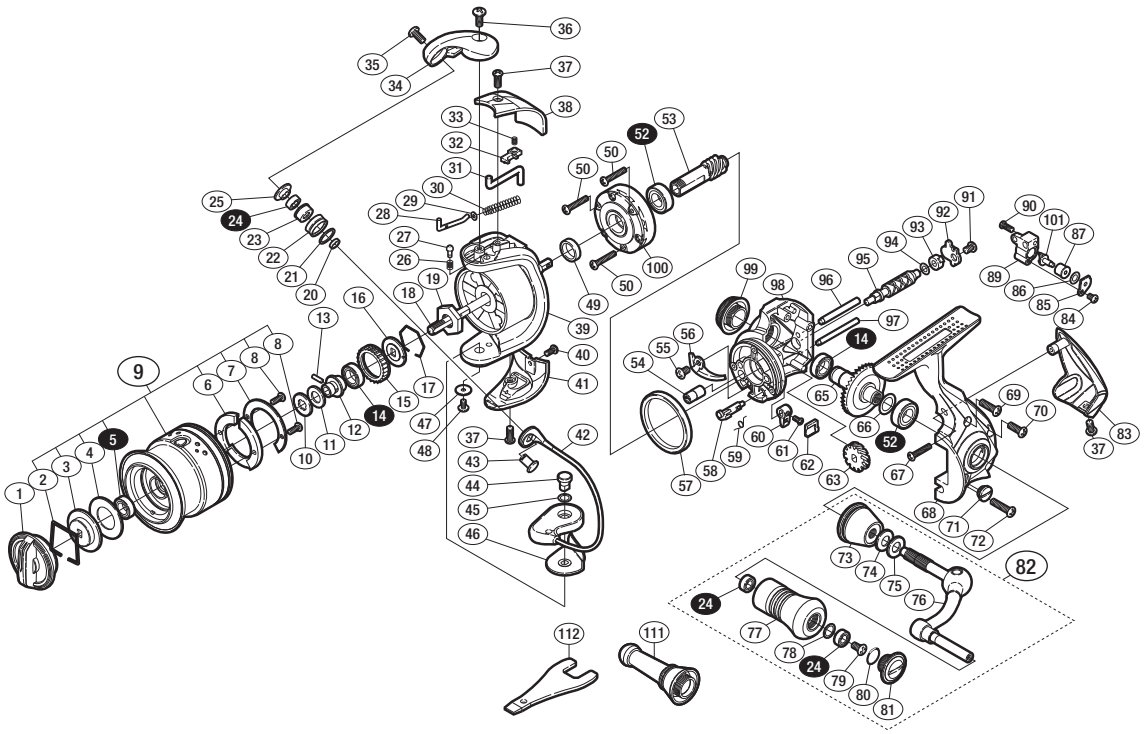

※白ヌキ番号はベアリングを示します。

調整座金類に関しましては、必ずしも分解図中の表現と一致しない場合がございますので、
ご了承下さい。（商品により使用している場合とそうでない場合がございます。）

| 部品番号 | 部品名 | 本体価格（税別） |
|---|---|---|
| 1 | ドラグノブ組 | 800 |
| 2 | 抜ケ止メバネ | 100 |
| 3 | 小判座金 | 300 |
| 4 | ドラグ座金 | 100 |
| 5 | ボールベアリング（6×10×3 SARB） | 1,200 |
| 6 | スプールピンカバー | 200 |
| 7 | スプールピンカバー銘版 | 200 |
| 8 | 固定ボルト | 50 |
| 9 | スプール組 | 5,000 |
| 10 | スプール座金 | 50 |
| 11 | メインシャフトセットピン抜ケ止メ | 100 |
| 12 | メインシャフトベアリングガイド | 500 |
| 13 | メインシャフトベアリングガイドピン | 100 |
| 14 | ボールベアリング（7×11×3 SARB） | 1,200 |
| 15 | ドラグ音出シラチェット | 200 |
| 16 | スプール受ケ | 100 |
| 17 | ラチェットバネ | 100 |
| 18 | メインシャフト | 800 |
| 19 | ローターナット | 300 |
| 20 | ラインローラーベアリングカラー | 100 |
| 21 | ラインローラースペーサー | 100 |
| 22 | ラインローラー | 500 |
| 23 | ラインローラープッシュ | 50 |
| 24 | ボールベアリング（4×7×2.5 SARB） | 1,200 |
| 25 | ラインローラー座金 | 200 |
| 26 | 音出シバネ | 100 |
| 27 | 音出シピン | 100 |
| 28 | アームバネガイド（A） | 100 |
| 29 | アームバネガイド（A）カラー | 100 |
| 30 | アームカムバネ | 100 |
| 31 | 内ゲリレバー | 200 |
| 32 | 内ゲリレバーカバー | 100 |
| 33 | 内ゲリレバー押サエバネ | 100 |
| 34 | アームカム | 300 |
| 35 | 固定ボルト | 50 |

| 部品番号 | 部品名 | 本体価格（税別） |
|---|---|---|
| 36 | 固定ボルト | 50 |
| 37 | 固定ボルト | 50 |
| 38 | アームカムバネカバー | 200 |
| 39 | ローター | 2,000 |
| 40 | 固定ボルト | 50 |
| 41 | 取付ケカムカバー | 300 |
| 42 | ベール組 | 2,000 |
| 43 | アーム固定軸 | 200 |
| 44 | 取付ケカム固定軸 | 300 |
| 45 | 座金 | 50 |
| 46 | ベール取付ケカムシート | 100 |
| 47 | 座金 | 50 |
| 48 | 固定ボルト | 100 |
| 49 | ローターリング | 100 |
| 50 | 固定ボルト | 50 |
| 52 | ボールベアリング（7×13×4 SARB） | 1,200 |
| 53 | ピニオンギア | 1,000 |
| 54 | ウォームシャフトプッシュ（前） | 100 |
| 55 | 固定ボルト | 50 |
| 56 | 内ゲリ当タリ | 100 |
| 57 | フリクションリング | 300 |
| 58 | ストッパーカム | 100 |
| 59 | クリックバネ | 100 |
| 60 | ストッパーレバー | 100 |
| 61 | 固定ボルト | 100 |
| 62 | ストッパーレバーカバー | 100 |
| 63 | ウォームシャフトギア | 500 |
| 65 | ドライブギア組 | 2,500 |
| 66 | 座金（7×10） | 50 |
| 67 | 固定ボルト | 50 |
| 68 | 脚付キフタ | 2,000 |
| 69 | 固定ボルト | 50 |
| 70 | 固定ボルト | 50 |
| 71 | 注油穴キャップ | 300 |
| 72 | 固定ボルト | 50 |

| 部品番号 | 部品名 | | 本体価格（税別） |
|---|---|---|---|
| 73 | ハンドル軸ツバ | | 2,000 |
| 74 | サラバネ（DB-5H） | | 100 |
| 75 | ハンドル座金 | | 100 |
| 76 | ハンドル | | 2,000 |
| 77 | ハンドルノブ | | 2,500 |
| 78 | 座金 | | 50 |
| 79 | 固定ボルト | | 50 |
| 80 | Oリング | | 50 |
| 81 | ハンドルキャップ | | 500 |
| 82 | ハンドル組 | | 6,000 |
| 83 | ボディガード | | 500 |
| 84 | 固定ボルト | | 50 |
| 85 | ウォームシャフトピン押サエ板 | | 100 |
| 86 | 座金 | | 50 |
| 87 | ウォームシャフトピンカラー | | 200 |
| 89 | 摺動子 | | 700 |
| 90 | 固定ボルト | | 50 |
| 91 | 固定ボルト | | 50 |
| 92 | ウォームシャフトカバー | | 100 |
| 93 | ウォームシャフトプッシュ（後） | | 100 |
| 94 | 座金 | | 50 |
| 95 | ウォームシャフト | | 500 |
| 96 | 摺動子ガイド（A） | | 100 |
| 97 | 摺動子ガイド（B） | | 100 |
| 98 | 脚無シボディ | | 2,000 |
| 99 | ハンドルスクリューキャップ | | 1,000 |
| 100 | ローラークラッチ組 | | 1,000 |
| 101 | ウォームシャフトピン | | 300 |
| | | | |
| 111 | リールスタンド | （付属品） | 2,000 |
| 112 | リールレンチ | （付属品） | 300 |
| | | | |
| *F01 | リール袋 | （付属品） | 300 |
| TRST | 取扱説明書 | （付属品） | 200 |
| BNKI | 分解図 | （付属品） | 100 |